J 系列 DPLSR：零点复归 – 顺向模式碰到软件极限开关停留一秒反转

♦接线图

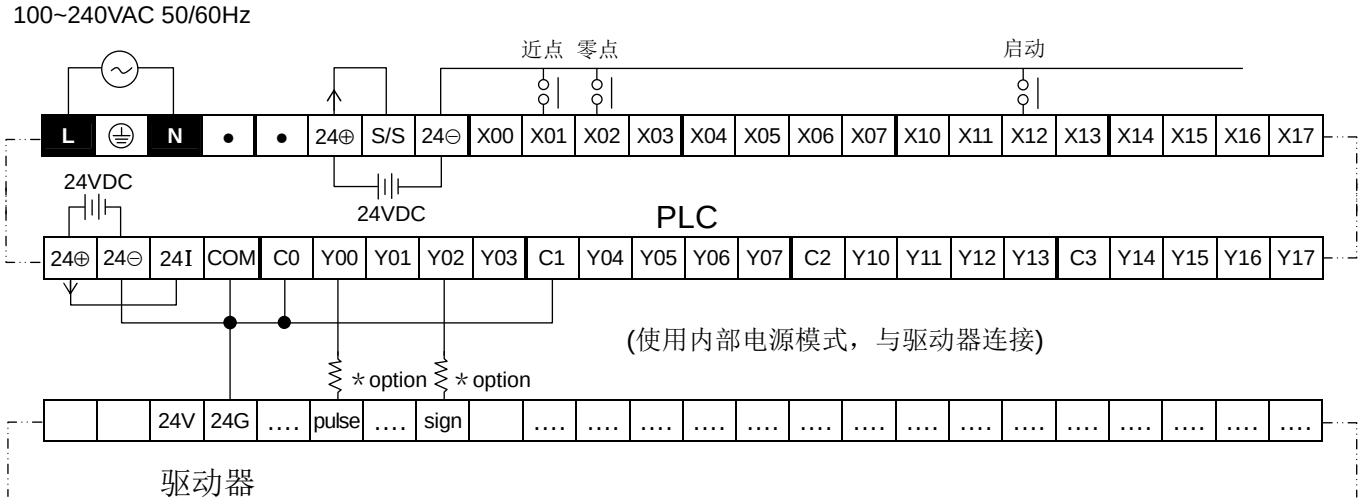
100~240VAC 50/60Hz
近点 零点
启动
L N 24⊕ S/S 24⊖ X00 X01 X02 X03 X04 X05 X06 X07 X10 X11 X12 X13 X14 X15 X16 X17
24VDC
24VDC
PLC
24⊕ 24⊖ 24I COM C0 Y00 Y01 Y02 Y03 C1 Y04 Y05 Y06 Y07 C2 Y10 Y11 Y12 Y13 C3 Y14 Y15 Y16 Y17
(使用内部电源模式，与驱动器连接)
＊option ＊option
24V 24G …. pulse …. sign …. …. ….

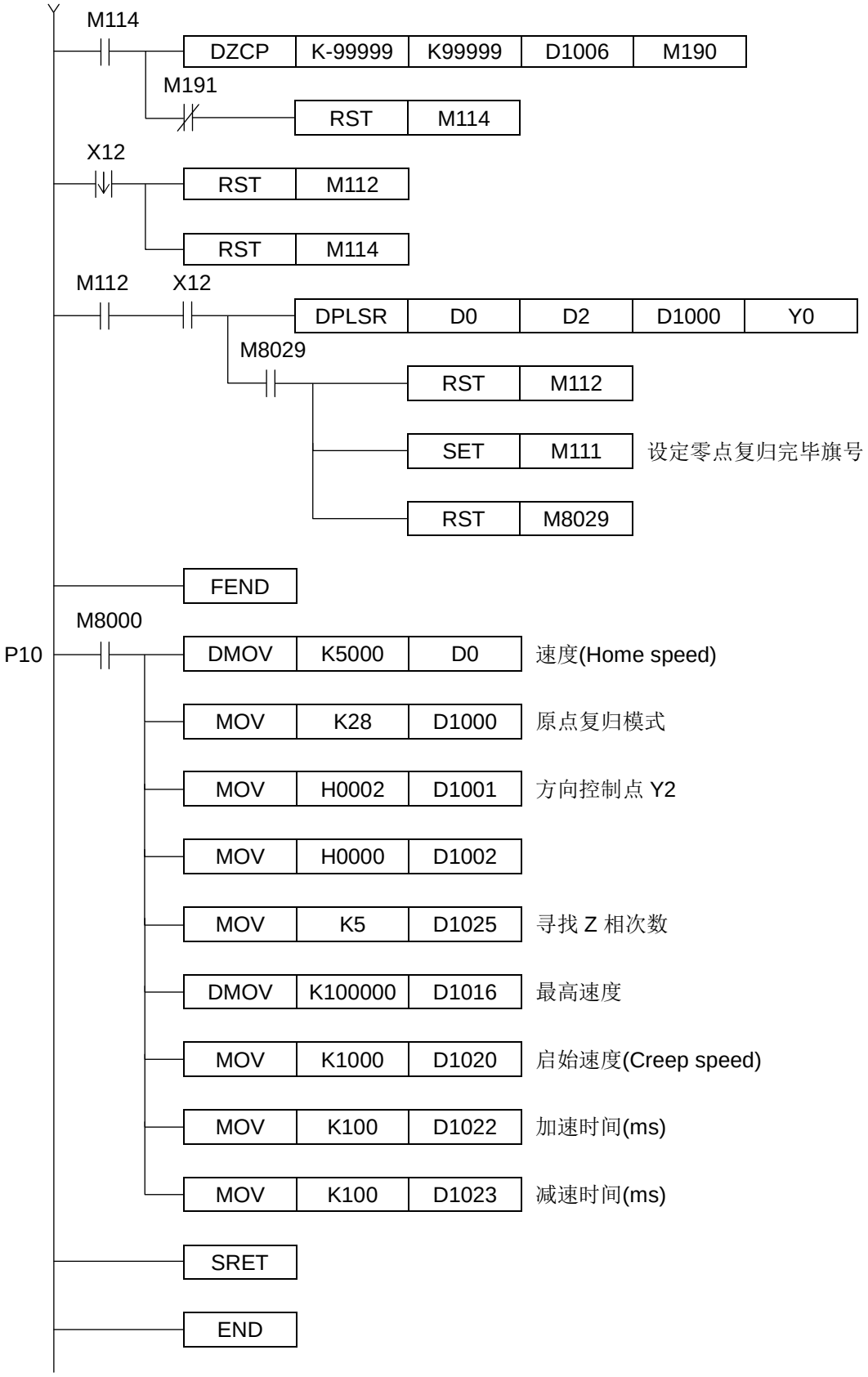
M114
DZCP K-99999 K99999 D1006 M190
M191
RST M114
X12
RST M112
RST M114
M112 X12
DPLSR D0 D2 D1000 Y0
M8029
RST M112
SET M111 设定零点复归完毕旗号
RST M8029
FEND
M8000
P10
DMOV K5000 D0 速度(Home speed)
MOV K28 D1000 原点复归模式
MOV H0002 D1001 方向控制点 Y2
MOV H0000 D1002
MOV K5 D1025 寻找 Z 相次数
DMOV K100000 D1016 最高速度
MOV K1000 D1020 启始速度(Creep speed)
MOV K100 D1022 加速时间(ms)
MOV K100 D1023 减速时间(ms)
SRET
END